Olivo&
Groppo
1958

# 65

## COLLETTIVITÀ
## PUBLIC SEATING

1958

## Collettività | Public Seating


8 Asso — Design: Scagnellato / Ferrarese

18 Compact — Design: Scagnellato / Ferrarese

24 Teknica — Design: Gorgi Design

44 Coimbra — Design: Scagnellato / Pinaffo

60 Up&Down

*Olivo&Groppo: un'azienda consolidata, caratterizzata dalla forte personalità nel campo del design e dalla continua ricerca di soluzioni innovative*

# Inizia la sfida

Siamo alla fine degli anni cinquanta, un periodo di profondi mutamenti socio-culturali e di difficoltà economiche.
In questo contesto Ugo Olivo, forte di un'istruzione nettamente al di sopra della media per il periodo, partecipa ad un concorso statale per macchinista di treni e lo vince.
La crisi degli esuli istriani lo fa però retrocedere in graduatoria e l'entusiasmo iniziale si trasforma in sconforto.
E' il 1958 quando assieme ad un coetaneo, non ancora trentenne, intraprende una nuova attività specializzata nella tappezzeria di sedie al servizio del "Triangolo della sedia", all'interno di una piccola costruzione di appena 20 mq posta dietro la propria abitazione.
Nasce così, come una sfida fatta di passione, impegno e lungimiranza quella che oggi è la moderna Olivo&Groppo: un'azienda consolidata, caratterizzata dalla forte personalità nel campo del design e dalla continua ricerca di soluzioni innovative che le permettono di competere in ambito nazionale e internazionale.

## *Start the challenge*

*We are at the end of the 50s, a time of great socio-cultural changes and economic difficulties. Mr Ugo Olivo, fortified by an education definitely above average for the time, is awarded a position as train manoeuvrer.*
*The crisis caused by the exiled Istrians makes him retrocede in rank and the initial enthusiasm soon becomes distress.*

*In 1958, Mr Ugo starts together with a friend, both of them having not yet reached the age of thirty, a firm that provides upholstery services to the factories of the 'Chair Triangle'. The site is a 20 m² area behind the family house. This is how Olivo&Groppo is born, the result of a challenge made of passion, commitment and foresight.*

*These are the characteristics that have made Olivo&Groppo what it is today: a consolidated modern company with a strong personality, continuously engaged in the search for innovative solutions in terms of design and technique, that is able to compete at national and international level.*



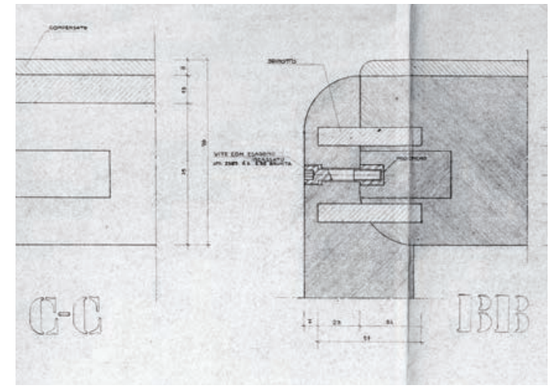


# Il primo sistema di arredo

Nel corso degli anni sessanta, parallelamente alla forte spinta produttiva che coinvolge il "Triangolo della sedia" e alla crescente mole di lavoro, si avverte la necessità di ampliare la superficie dell'azienda.
Dopo un primo intervento di ampliamento dello stabilimento, che si estendeva su una superficie di 300 mq disposti su due livelli, nel 1964 la Olivo&Groppo avvia i lavori per la costruzione del suo primo stabilimento che troverà compimento nel 1968.
La nuova costruzione, lontana dai tradizionali canoni strutturali dell'epoca, presenta soluzioni tecniche all'avanguardia e un'accurata ripartizione degli spazi dell'area produttiva, di fatto i primi veri rudimenti di quella che ai giorni nostri viene definita logistica industriale.
Nella prima metà degli anni sessanta il core business di Olivo&Groppo è esclusivamente il settore della tappezzeria industriale, mentre è il 1964 quando Ugo, grazie a una visione lungimirante e alla collaborazione dell'architetto Arnaldo Zuccato, realizza il primo sistema di arredo.
Si tratta di un prodotto originale ed estremamente versatile, combinato in vari elementi in essenza e trasformabile, all'occorrenza, in letto, sedia o tavolo.

## *The first furniture system*

*During the 60s, along with the steadfast production drive that involves the 'Chair Triangle' and the increasing volume of business, the enterprise feels the need for more productive space. In 1964, after the enlargement of the existing area, that is now 300 m² on two floors, Olivo&Groppo starts to build its first manufacturing plant, that is completed in 1968.*

*The new building, being a state of the art facility as opposed to the traditional factories of the time, reflects the avant-garde company philosophy.*
*In the first half of the 60s, the core business if Olivo&Groppo is only the industrial upholstery sector. It is in 1964 that Mr Ugo, thanks to his innovative vision and the cooperation of architect Arnaldo Zuccato, completes the first furniture collection: an original versatile solid wood line composed of various elements that can be transformed into a chair, a table or a bed.*

# Creatività e maestria d'esecuzione Made in Italy

Attenzione per il design, alta qualità dei materiali, massima convertibilità: sono queste le componenti che fanno di Olivo&Groppo un'azienda riconosciuta a livello internazionale come punto di riferimento del proprio settore, nonostante l'agguerrita concorrenza low-cost proveniente dai paesi asiatici ed est europei.
Le sedute Olivo&Groppo, progettate e realizzate completamente in Italia, soddisfano appieno ogni esigenza del mercato grazie alla diversificazione di prodotto e alla continua ricerca di nuovi materiali e soluzioni tecniche migliorative.
L'abbinare al sogno italiano la caratteristica essenziale della qualità, che viene concepita come inseparabile dall'innovazione tecnologica e dalla bellezza del design, è frutto dei continui investimenti in ricerca da parte di Olivo&Groppo, che grazie alle sapienti mani degli artigiani interni all'azienda è in grado di confezionare sedute funzionali e di raffinato gusto estetico.

## *Italian skill and creativity*

*Distinguishing characteristics that have made Olivo&Groppo one of the testimonials in the sector are the original designs, the attention to detail, the first rate components and materials, all combined with highly skilled craftsmanship.*
*The low-cost competition from the Asian and Eastern European countries does not affect Olivo&Groppo sales.*

*All products, developed and manufactured entirely in Italy, fully satisfy the most demanding clientele, thanks to the variety of the lines, the constant search for new materials and the avant-garde technological solutions. Matching the Italian dream of high class design to technological innovation, Olivo&Groppo is able to create objects that are elegant and functional at the same time.*

# ASSO

Design: Scagnellato / Ferrarese

**AS201**

Collezione di sedute per auditorium e sale collettive. La geometrica forma estetica e la poliedrica versalità racchiudono importanti soluzioni tecniche che migliorano il comfort e rendono la seduta adattabile a molte situazioni e configurazioni.

**AS101**

*Seating collection for auditorium and conference rooms. The armchair has a distinguished look that features technical options for top comfort and different assembling alternatives.*

## ASSO

AS201



ASSO

La collezione è composta da due varianti: schienale alto e basso.
Nello studio del prodotto molta importanza e attenzione è stata posta sulla corretta postura ed ergonomia di seduta, riuscendo, pur con un ingombro minimo, ad ottenere una poltrona comoda, adatta ad arredare sale polivalenti ove è si importante la capienza ma altrettanto importante è il comfort.

*This seating range features both high and medium backrests. Ergonomic seating has been carefully planned and designed to guarantee a prolonged comfort and relax. The range fits perfectly into auditorium spaces.*

OLIVO&GROPPO COLLETTIVITÀ | PUBLIC SEATING

# ASSO

OLIVO&GROPPO COLLETTIVITÀ | PUBLIC SEATING

## ASSO

**AS101**

La geometria del sedile, perfettamente verticale, è ottenuta con un particolare meccanismo brevettato che, silenziosamente e senza contraccolpi, lo riporta nella posizione chiusa, agendo su un contrappeso.

*The seat rests perfectly vertical positioned thanks to a patented mechanism that features a noiseless counterweight tip-up system.*





## ASSO

# ASSO

**AS102**

Completa la collezione la versione con tavoletta scrittoio che monta un meccanismo antipanico brevettato che riporta il piano di scrittura in HPL nero all'interno del bracciolo. La sua dimensione consente il comodo appoggio di un qualsiasi dispositivo elettronico. L'ingombro del piano chiuso all'interno del bracciolo determina un aumento della profondità totale di solamente 2 cm.

*One addition is the black HPL writing board with a folding patented mechanism that allows the tablet to fit inside the side armrest. The writing board has a suitable size for a PC or other devices. When the writing board is stored inside the armrest, only 2 cm is added to the depth of the seating.*



## ASSO

### Dimensioni | Sizes

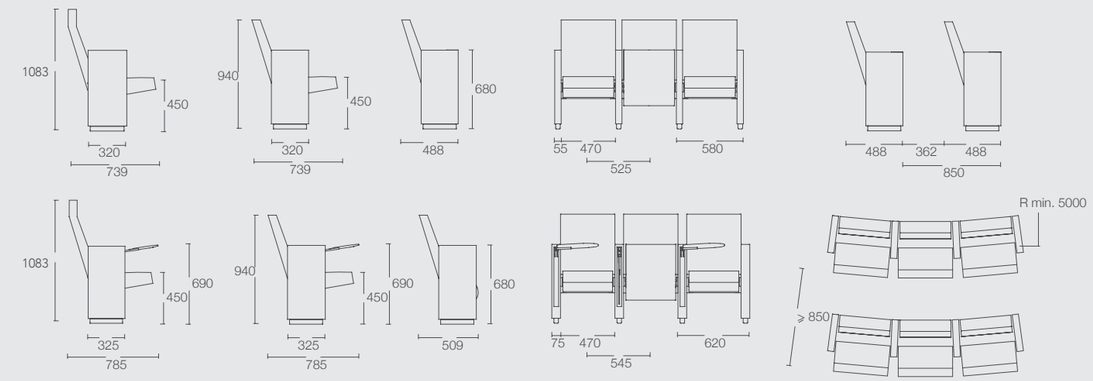


### Descrizione tecnica | Technical specification

Struttura interna di sedile e schienale in multistrato di faggio spessore 12 mm. Imbottitura in poliuretano espanso indeformabile, a combustione ritardata, densità 30 kg/m³ spessore 100 mm per il sedile, densità 30 kg/m³ spessore minimo costante 40 mm. per lo schienale. Staffa di supporto del sedile e dello schienale in acciaio spessore 4 mm. Tutte le staffe di supporto non sono visibili, poiché sono inserite nell'imbottitura per una migliore tenuta. Perno di rotazione e di battuta in acciaio diam. 10 mm. Meccanismo di ribaltamento in nylon caricato fibra vetro. Permette al sedile, in maniera silenziata, di ritornare in posizione verticale senza rimbalzi. Ribaltamento tramite contrappeso. Un particolare tappo di chiusura in nylon non permette al sedile di essere sfilato accidentalmente. Fissaggio al pavimento nascosto tramite staffa in acciaio spessore 4 mm trattata in cataforesi colore nero sulla quale viene avvitato il bracciolo. Questo particolare fissaggio permette un rapido montaggio e protegge il rivestimento durante le operazioni di pulizia.
Fiancata portante chiusa con struttura in legno, spessore 35 mm, imbottita in poliuretano espanso indeformabile, a combustione ritardata, spessore 15 mm densità 60 kg/m³.
Fiancata portante per tavoletta scrittoio con struttura in acciaio con pannelli di tamponamento in legno, imbottita in poliuretano espanso indeformabile, a combustione ritardata, spessore 15 mm densità 60 kg/m³. Meccanismo antipanico in acciaio con molla di ritorno antirumore, brevettato. Tavoletta scrittoio in HPL spessore 8 mm dimensione 360 x 220 mm. Interasse variabile in tutte le versioni. Sedile e schienale facilmente smontabile senza intervenire sulle file. Numerazione posto/fila in tessuto ricamato.

*Press, moulded 12 mm. thickness beech wood inner seat and back. Fire retardant seat foam padding, thickness mm. 100, density 30 kg/m³. Fire retardant backrest foam padding, thickness mm. 40, density 40 kg/m³. Inner metal support components stored inside the upholstery for a prolonged resistance. Rotating steel pin, diameter 10 mm. Nylon fibre glass tip-up system to allow a noiseless and rebound-free return of the seat in vertical position. Counterweight tip-up system.*
*A special fix clip avoids accidental seat slip off. Floor bolting covered by black epoxy metal plate, 4 mm. thick, upon which is the side armrest is fixed. This fixing systems allows quick assembly and it is while it is a safe protection during cleaning. Side supporting armrest with inner wood component, 35 mm. thickness, padded with fire retardant foam, thickness 15 mm. density 60 kg/m³. Side supporting armrest for writing board, manufactured with inner metal frame and multilayer wood sides padded with fire retardant foam, thickness 15 mm. density 60 kg/m³. Folding board patented, steel mechanism with high resistance return noiseless spring. Black HPL writing board, 8 mm. thickness, dimension 360 x 220 mm. Centre to centre distance to fit for any model. Seating and backrest with easy K.D., no interference with rows. Row and seat numbering.*

### Normative | Standards

UNI EN 12727 · ISO 354 · CAM

### Garanzia | Warranty

anni 3



OLIVO&GROPPO COLLETTIVITÀ | PUBLIC SEATING

# COMPACT

Design: Scagnellato / Ferrarese

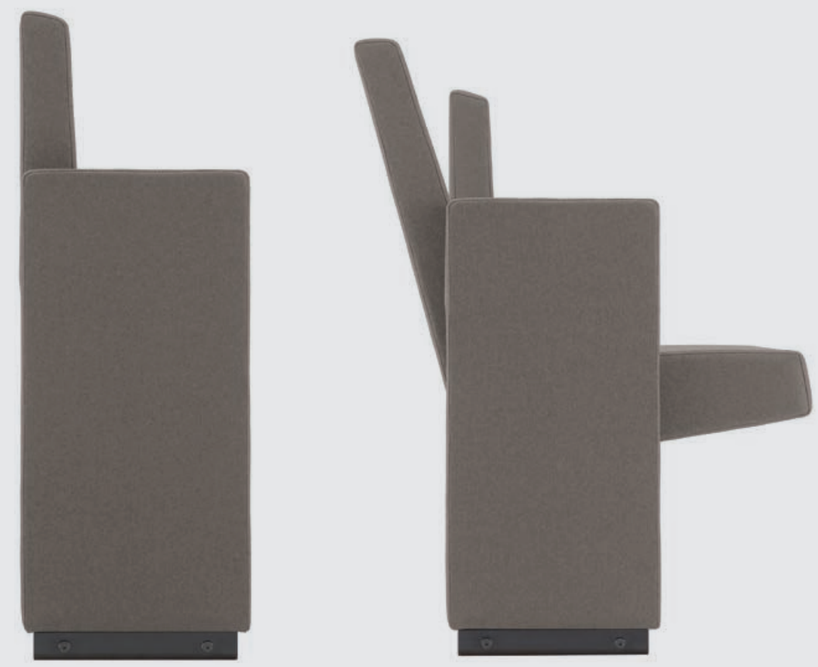

**SC001**

Collezione di sedute per auditorium e sale collettive compatta. Mantenendo confort e standard elevati la seduta, con l'utilizzo di un particolare elemento brevettato, si compatta in soli 32 cm, garantendo funzionalità, comodità e design.

*Seating range for auditorium and conference rooms. The armchair has a distinguished look features a patented component by means of which the seating comes to 32 cm.depth, for perfect comfort and elegant design.*

## COMPACT

**SC001**

Un particolare movimento, dato da un elemento in nylon brevettato, permette al sedile di muovere lo schienale in maniera sincrona. Quando la persona si alza lo schienale ritorna nella posizione verticale fornendo un ingombro di soli 32 cm, ma mantenendo un comfort invidiabile frutto di uno studio particolareggiato sulle varie posture assunte. Questo accorgimento permette di posizionare un maggior numero di sedute in una sala senza pregiudicare la sicurezza, anzi migliorandola poiché la mancanza di parti sporgenti agevola il deflusso senza arrecare danni.





## COMPACT

*A special mechanism: a patented nylon component that operates the seat and backrest in a synchronized way. When the user stands, the backrest regains its original vertical position with a depth of only 32 cm. This reduced dimension allows for more rows to fit into auditorium and conference rooms with higher safety standards in case of an emergency.*

# COMPACT

**SC101**

Completa la collezione la versione con tavoletta scrittoio che monta un meccanismo antipanico brevettato che riporta il piano di scrittura in HPL nero all'interno del bracciolo. La sua dimensione consente il comodo appoggio di un qualsiasi dispositivo elettronico. L'ingombro del piano chiuso all'interno del bracciolo determina un aumento della profondità totale di solamente 2 cm.

*One addition is the black HPL writing board with a folding patented mechanism that allows the tablet to fit inside the side armrest. The writing board has a suitable size for a PC or other devices. When the writing board is stored inside the armrest, only 2 cm is added to the depth of the seating.*



## COMPACT

### Dimensioni | Sizes

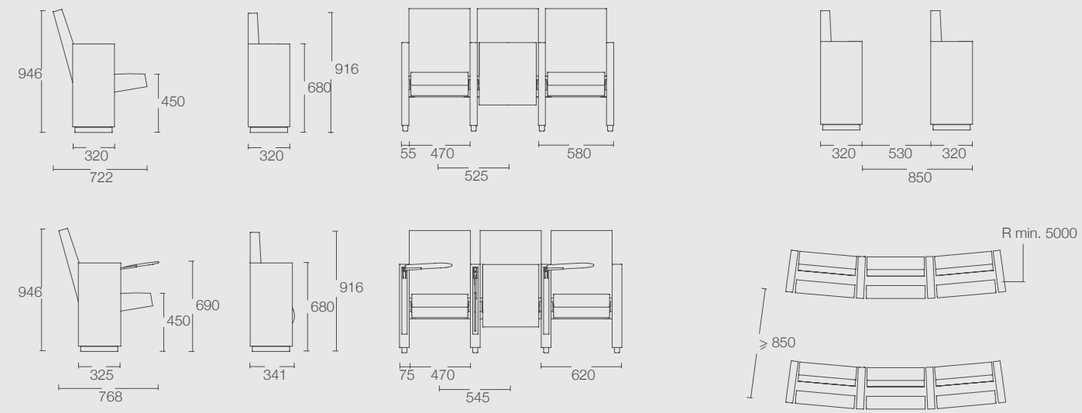


### Descrizione tecnica | Technical specification

Struttura interna di sedile e schienale in multistrato di faggio spessore 12 mm. Imbottitura in poliuretano espanso indeformabile, a combustione ritardata, densità 30 kg/m³ spessore 100 mm per il sedile, densità 30 kg/m³ spessore minimo costante 40 mm. per lo schienale. Staffa di supporto del sedile e dello schienale in acciaio spessore 4 mm. Tutte le staffe di supporto non sono visibili, poiché sono inserite nell'imbottitura per una migliore tenuta. Perno di rotazione e di battuta in acciaio diam. 10 mm. Meccanismo di ribaltamento in nylon caricato fibra vetro. Permette al sedile, in maniera silenziata, di ritornare in posizione verticale senza rimbalzi. Ribaltamento tramite contrappeso. Un particolare tappo di chiusura in nylon non permette al sedile di essere sfilato accidentalmente. Meccanismo di apertura dello schienale in nylon caricato fibra vetro. Fissaggio al pavimento nascosto tramite staffa in acciaio spessore 4 mm trattata in cataforesi colore nero sulla quale viene avvitato il bracciolo. Questo particolare fissaggio permette un rapido montaggio e protegge il rivestimento durante le operazioni di pulizia. Fiancata portante chiusa con struttura in legno, spessore 35 mm, imbottita in poliuretano espanso indeformabile, a combustione ritardata, spessore 15 mm densità 60 kg/m³. Fiancata portante per tavoletta scrittoio con struttura in acciaio con pannelli di tamponamento in legno, imbottita in poliuretano espanso indeformabile, a combustione ritardata, spessore 15 mm densità 60 kg/m³. Meccanismo antipanico in acciaio con molla di ritorno antirumore, brevettato. Tavoletta scrittoio in HPL spessore 8 mm dimensione 360 x 220 mm. Interasse variabile in tutte le versioni. Sedile e schienale facilmente smontabile senza intervenire sulle file. Numerazione posto/fila in tessuto ricamato.

*Press, moulded 12 mm. thickness beech wood inner seat and back. Fire retardant seat foam padding, thickness mm. 100, density 30 kg/m³. Fire retardant back rest foam padding, thickness mm.40, density 40 kg/m³. Inner metal support components stored inside the upholstery for a prolonged resistance. Rotating steel pin, diameter 10 mm. Nylon fibre glass tip-up system to allow a noiseless and free-rebound return of the seat in vertical position. Counterweight tip-up system. A special fix clip avoids accidental seat slip off. Reclining backrest mechanism made of black fibre glass nylon. Floor bolting not in sight covered by black epoxy metal plate, 4 mm. thick, upon which is fixed the side armrest. This fixing systems allows a quick assembly and it is a safe protection during cleaning.*
*Side supporting armrest with inner wood component, 35 mm. thickness, padded with fire retardant foam, thickness 15 mm. density 60 kg/m³.*
*Side supporting armrest for writing board, manufactured with inner metal frame and multi layer wood sides padded with fire retardant foam, thickness 15 mm. density 60 kg/m³. Folding board patented, steel mechanism with high resistance return noiseless spring. Black HPL writing board, 8 mm. thickness, dimension 360 x 220 mm.*
*Centre to centre distance to fit for any model. Seating and backrest with easy K.D., no interference with rows. Row and seat numbering.*

### Normative | Standards

UNI EN 12727 · ISO 354 · CAM

### Garanzia | Warranty

anni 3

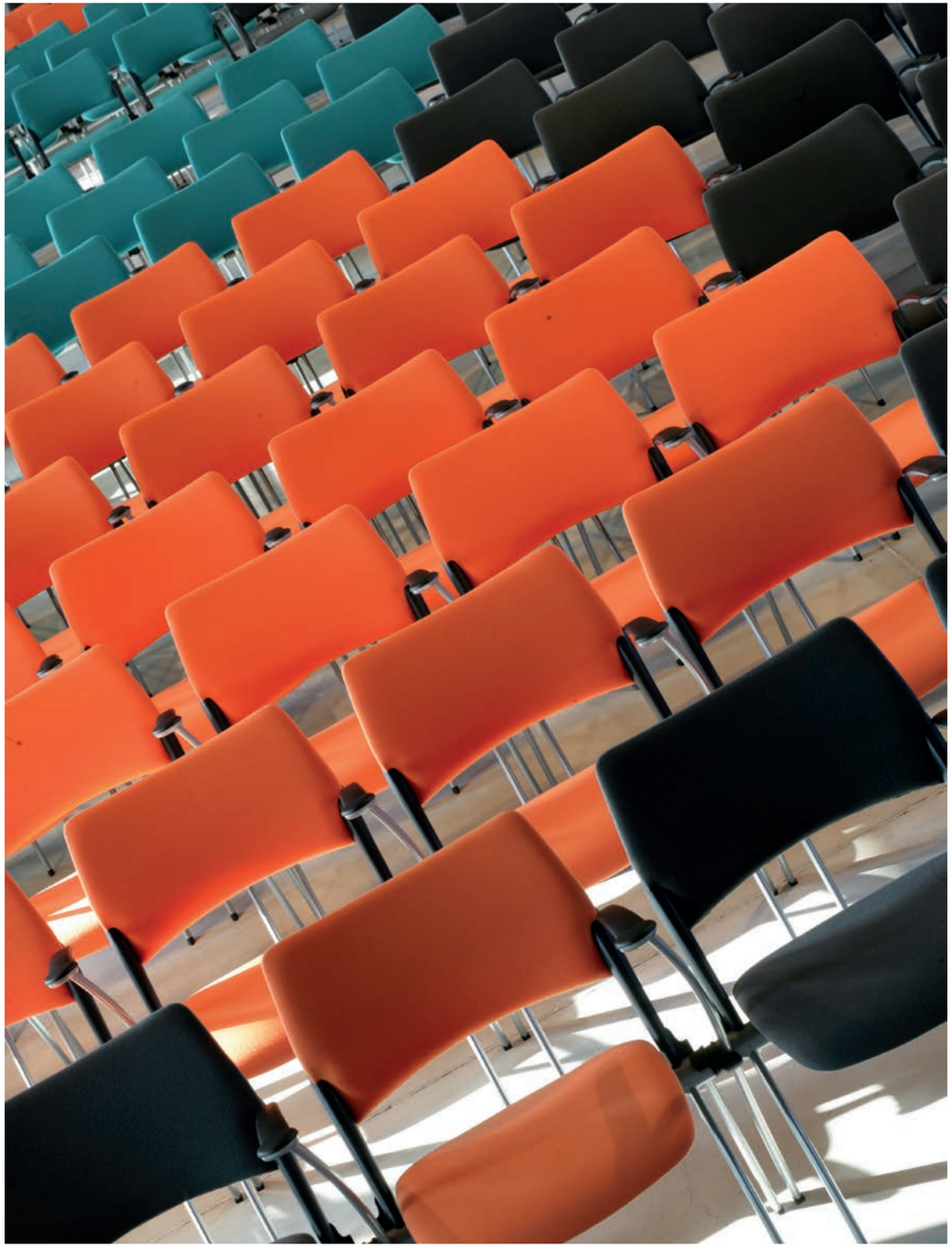



# TEKNICA

Design: Gorgi Design

**TEF2**

**TEF1**

Tecnicamente perfetta. Rigorosa, elegante, piena di sorprese.
Teknica è un completo programma di sedute per spazi collettivi in grado di soddisfare ogni necessità. Agganciabile, impilabile, componibile, imbottita, in legno, in plastica, tavoletta scrittoio antipanico, cestello. E molto di più.

*Technically perfect. Disciplined, elegant, full of surprises. Teknica is a complete seating range for public spaces that satisfies each and every need. Teknica is connectable, stackable, mixable, with upholstered, wooden or polypropylene seat and back. Teknica can hold an anti-panic writing table or a basket. And much more.*

## TEKNICA

**TER1**

**TER2**

La versione con sedile ribaltabile a molla è molto funzionale. Infatti permette di inserire il maggior numero di posti in un ambiente senza il fissaggio a terra. Mantiene le stesse caratteristiche della sedia fissa con in più l'impilabilità in orizzontale.

*The version with spring tip-up seat is extremely functional, as it allows the display of a larger number of seats without the need to fix structures to the floor. Characteristics are the same as the chairs with fix seat, plus the horizontal stacking feature.*

TEKNICA

## TEKNICA

TER3

TEF3

La serie dispone, per tutte le versioni, di una tavoletta scrittoio con ribaltamento antipanico in HPL ignifugo. Solida e di ampie dimensioni (A4) permette alla seduta di impilarsi. Facilmente smontabile assieme al bracciolo, permette alla seduta di essere utilizzata semplicemente anche per altri scopi, quali una riunione, una mensa, un concerto. Tutto con la stessa sedia.

*All versions are available with a size A4, tip-up and anti-panic writing table in fire resistant HPL. The table allows chairs to be stacked and can be easily removed, along with the armrest, to allow the use in a different setting such as a meeting room or a concert hall.*

TEKNICA

# TEKNICA

**TEPR3**

La versione su trave a sedile ribaltabile dispone di piedi per il fissaggio al pavimento ed il montaggio risulta estremamente facile e rapido: la struttura portante viene ancorata alla trave tramite 4 viti. Disponibile con e senza braccioli, tavoletta scrittoio, cestello portaoggetti, in legno, in plastica, imbottita, risponde pienamente e in maniera completa per arredare sale polifunzionali, aule scolastiche e quant'altro.

*The version on beam with tip up seat has feet that can be fixed to the floor fast and effortlessly. The structure is fixed to the beam by means of 4 screws. With or without armrests, writing table or the capacious basket, Teknica is always the best choice for lecture halls, multifunctional rooms and much more.*

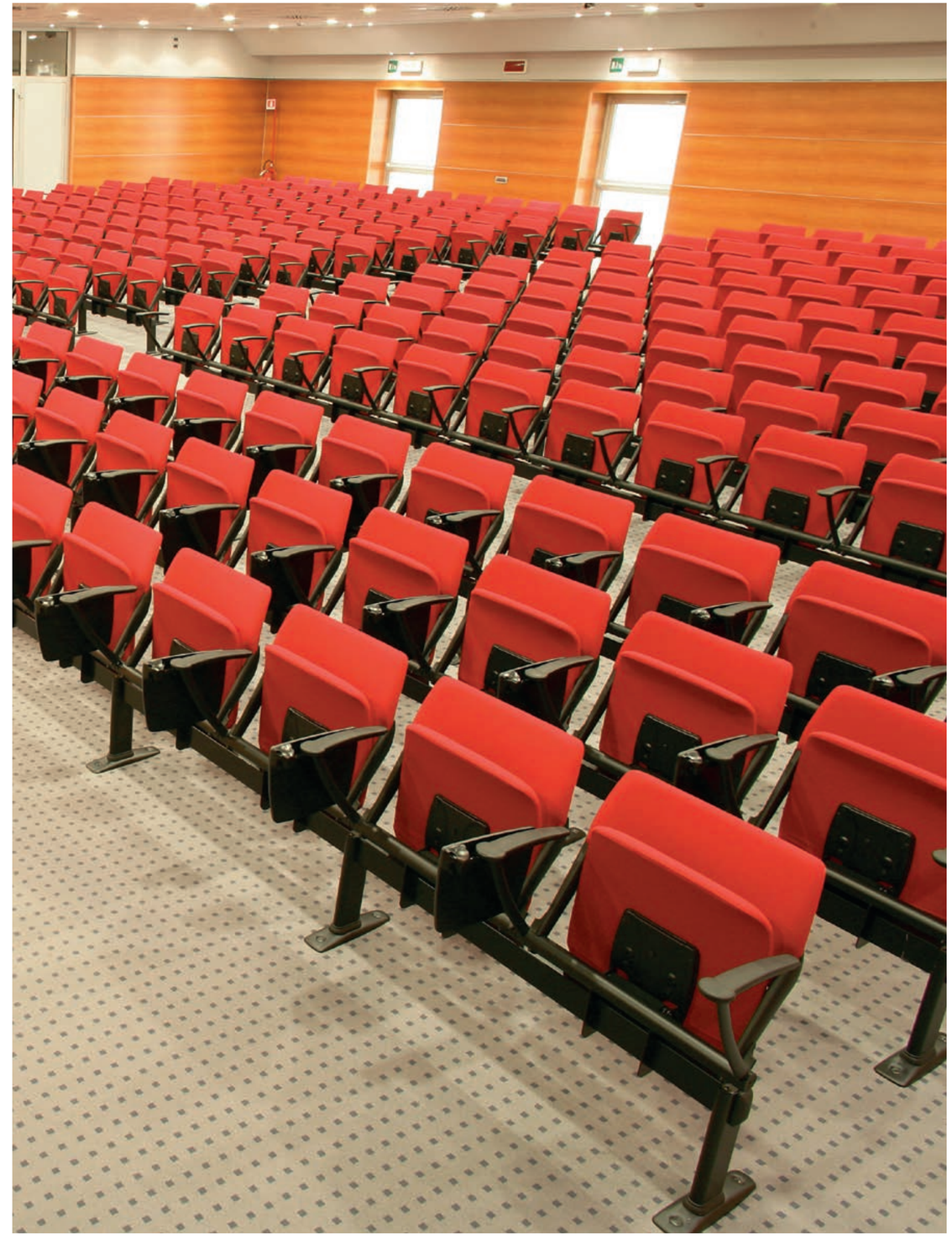

## TEKNICA

**TEPF2T**

La trave da attesa a sedile fisso è disponibile in moduli da 2 fino a 5 posti. Mantiene le stesse caratteristiche tecniche e di montaggio della seduta ribaltabile. Un comodo tavolino portariviste in laminato colore nero completa la serie.

*The bench version with a fix seat is available in modules composed from two to five seats. Technical and assembling characteristics are the same as the tip-up version. A functional table top is also available.*

# TEKNICA

OLIVO&GROPPO COLLETTIVITÀ | PUBLIC SEATING

## TEKNICA

Fissaggio a gradone
*Step mounting*

Fissaggio a muro
*Wall mounting*

Impilabilità verticale e carrello di trasporto
*Vertical stacking and trolley*

Serigrafatura schienale in legno
*Multilayer back engraving*

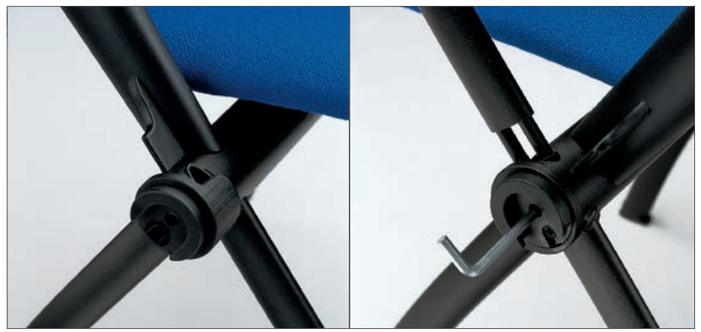

Montaggio/smontaggio bracciolo
*Assembling/disassembling of the armrest*

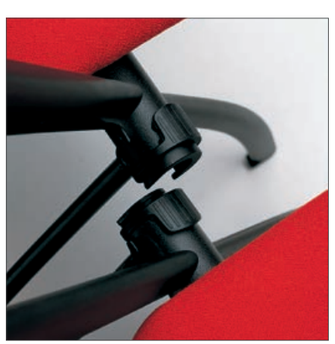

Gancio di allineamento incorporato
*Inlaid connecting device*

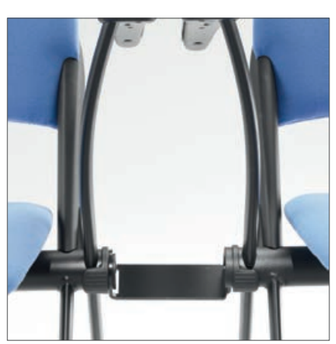

Aggancio tra sedie con due braccioli
*Plate for connecting chairs with two armrests*

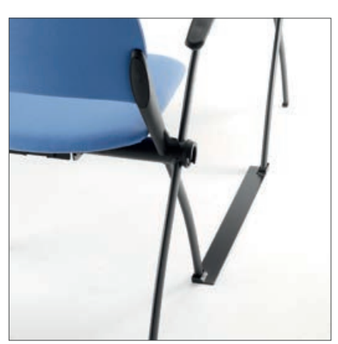

Barra interfila
*Middle rows connecting bar*





## TEKNICA

Cestello per trave
*Basket for beam*

Cestello per sedie
*Basket for chair*

Impilabilità orizzontale
*Horizontal stacking*

### Plastica | Plastic

K

R

B

G

### Legno | Wood

N

R

B

G

### Telaio | Frame

Nero / *Black*

Grigio / *Grey*

# TEKNICA

## Dimensioni | Sizes

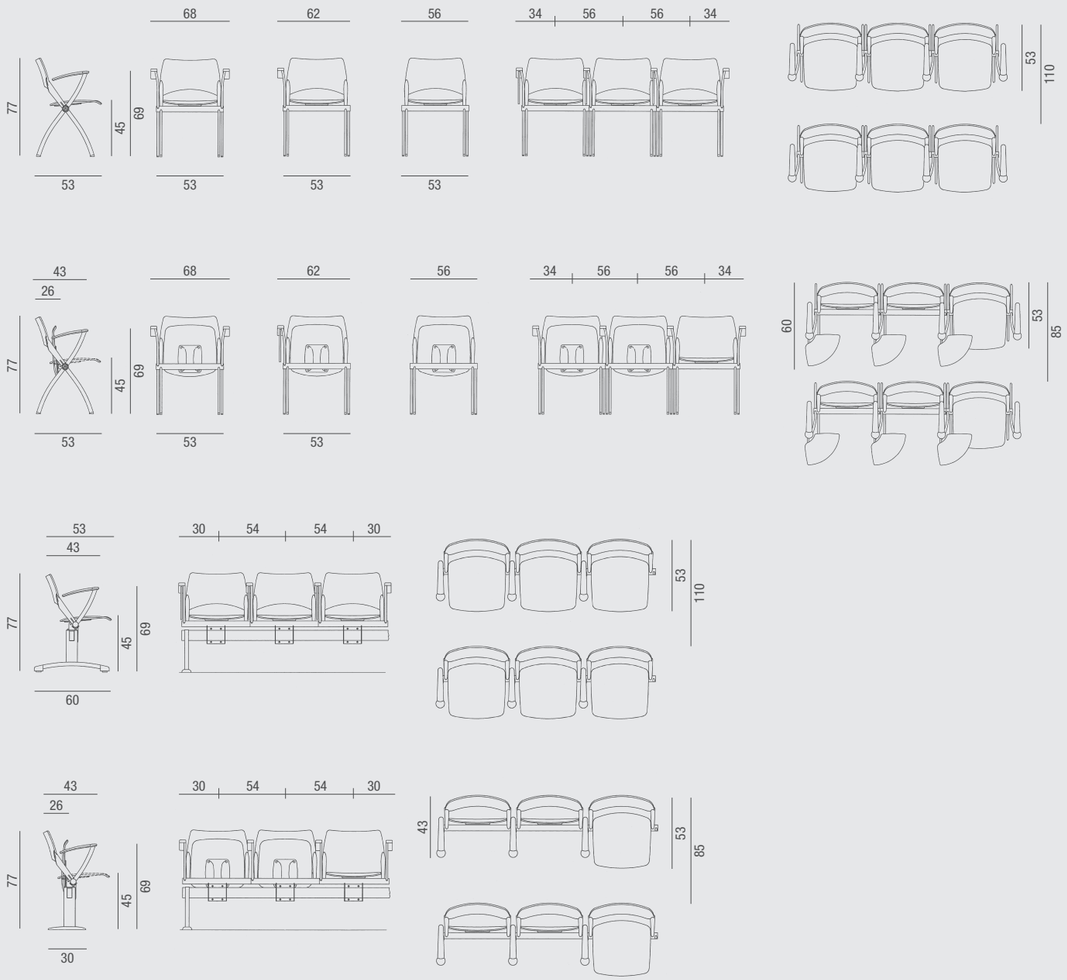




# TEKNICA

## Descrizione tecnica | Technical specification

**Sedia:** struttura portante in tubolare d'acciaio sezione tonda Ø 45. Gambe in tubolare di acciaio sezione ellittica dim. 30x15 mm, passanti nella struttura portante per garantire maggiore resistenza. Supporto schienale inserito a pressione sui tubolari 30x15 in tecnopolimero rinforzato fibra vetro Zytel bu DuPont colore nero. Piastra di supporto sedile in lamiera stampata spessore 3 mm collegata alla struttura portante tramite un tondino d'acciaio Ø 8 mm per la versione ribaltabile, oppure saldata nella versione fissa. Ribaltamento a molla. Aggancio di allineamento già predisposto nella struttura portante in nylon tenacizzato al 30% con fibra di vetro. Piedini in nylon. Bracciolo in tubolare d'acciaio sezione ellittica dim. 30x15 mm, con supporto in lamiera stampata. Copertina in polipropilene colore nero. è facilmente montabile/smontabile tramite il serraggio di una sola vite. In questo caso i fori vengono occlusi tramite una ghiera ruotabile che permette il successivo inserimento del bracciolo con una semplice rotazione del particolare. Verniciatura a polveri epossidiche colore nero (di serie) oppure grigio metallizzato (optional).
**Panchina:** struttura portante in tubolare d'acciaio sezione tonda Ø 45 mm. Struttura di ancoraggio alla trave, disposta in posizione centrale, in lamiera stampata, saldata alla struttura portante. Piastra di supporto sedile in lamiera stampata spessore 3 mm collegata alla struttura portante tramite un tondino d'acciaio Ø 8 mm. Su detto tondino, in posizione nascosta, viene inserita la molla per il ribaltamento. Sulla piastra di supporto è avvitato il sedile. Fissaggio alla trave del particolare così composto tramite una piastra in acciaio che blocca l'intera seduta con la trave di sostegno. I supporti dello schienale, in tubolare d'acciaio sezione ellittica dim. 30x15 mm sono inseriti e passanti nel tubolare d'acciaio Ø 45 mm per garantire maggiore resistenza. Supporto schienale inserito a pressione sui tubolari 30x15 in tecnopolimero rinforzato fibra vetro Zytel bu DuPont colore nero. Tappi chiudiforo laterali in nylon colore nero. Nella struttura portante sono predisposti i fori per l'introduzione del bracciolo. è costruito in tubolare d'acciaio sezione ellittica dim. 30x15 mm con supporto in lamiera d'acciaio stampata. Copertina in polipropilene colore nero. è facilmente montabile/smontabile tramite il serraggio di una sola vite. Trave di supporto in tubolare d'acciaio sezione rettangolare dim. 80x40x2 mm. Tappi copriforo in nylon. Gamba d'appoggio al pavimento in tubolare d'acciaio sezione ovale dim. 90x30x2 mm, con piede d'appoggio mobile in tubolare d'acciaio a sezione ovale dim. 60x30x2 mm con piedini regolabili oppure predisposto per il fissaggio al pavimento in lamiera stampata ed imbutita spessore 3 mm. Tavolino portariviste in melaminico colore nero dim. 470x470x22 mm. Verniciatura a polveri epossidiche colore nero (di serie) oppure grigio metallizzato (optional).
Meccanismo di ribaltamento antipanico in alluminio con carter di protezione in polipropilene. Supporto in acciaio tornito. Tavoletta in stratificato HPL ignifugo antigraffio colore nero. Cestello in filo spessore 5 mm. Sedile e schienale in nylon caricato al 25% con fibra vetro. Sedile e schienale in multistrato di faggio pressato e curvato a caldo, spessore 10 mm, levigato e verniciato al naturale o all'anilina colorata. Sedile e schienale in multistrato di faggio pressato e curvato a caldo, spessore 10mm. Imbottitura in resina espansa indeformabile ignifuga tagliata da blocco spessore 20 mm densità 40 kg/m$^3$.

***Chair*** *Tubular steel frame, round section Ø 45 mm. Legs in tubular steel frame, elliptic section dim. 30x15 mm, intertwined with the frame for added strength. Black fibreglass Zytel by DuPont reinforced back rest support inserted in the tubular legs. Metal sheet seat support plate, 3 mm thick, connected to the structure by means of a steel rod Ø 8 mm in the tip-up version or welded in the fix version. Built-in connection device in 30% fibreglass reinforced nylon. Nylon feet. Tubular steel armrests, elliptic section dim. 30x15 mm with metal sheet support. Black polypropylene cover, removable by means of an Allen key. Holes are covered with a rotating lock nut that allows easy fixing of the armrests at any time. Black epoxy finish (basic) or metallic grey (optional).*
***Bench*** *Tubular steel frame, round section Ø 45 mm. Central beam fixing structure in metal sheet, welded to the main structure. Metal sheet seat support plate, 3 mm thick, connected to the structure by means of a steel rod Ø 8 mm. A spring is attached to the rod to allow tip-up. The seat is fixed to the metal plate by means of screws. The whole seat structure is fixed to the beam by means of a steel plate that holds together seat and beam units.*
Back rest support in tubular steel, elliptic section dim. 30x15 mm intertwined in the 45 mm tubular steel structure for added strength. Black fibreglass Zytel by DuPont reinforced back rest support inserted in the tubular legs. Black nylon caps. The main structure features holes for easy fixing of the armrests by means of one screw. Tubular steel armrests, elliptic section dim. 30x15 mm with metal sheet support. Black polypropylene cover. Steel anti-panic tip-up mechanism for the folding writing table. Support beam in tubular steel frame, rectangular section dim. 80x40x2 mm. Nylon caps. Tubular steel frame legs, oval section dim. 90x30x2 mm with movable feet in tubular steel frame, oval section 60x30x2 mm with adjustable feet. Feet for floor fixing in metal sheet, 3 mm thick. Black melamine side table, dim. 470x470x22 mm. Black epoxy finish (basic) or metallic grey (optional).
Tip-up anti-panic mechanism with safety cover. Steel moulded support. Writing table in black HPL, scratchproof and fire retardant. Steel rod basket, 5 mm thick. Seat and back in fibreglass 25% reinforced nylon. Pressed, moulded 10 mm beech wood multilayer seat and back panels, natural or aniline tinted. Pressed, moulded 10 mm beech wood multilayer seat and back panels with fire retardant foam padding, thickness 20 mm, density 40 kg/m$^3$.

## Normative | Standards

UNI EN 13761

## Garanzia | Warranty

anni 3

# COIMBRA

Design: Scagnellato / Pinaffo

Monoblocco per aule studio a montante condiviso caratterizzato da un ridotto ingombro (cm. 28). Il banco ribaltabile a scomparsa, scorre su profili in alluminio all'interno di guide in Zytel by DuPont mentre il posto a sedere, in un'unica struttura in acciaio, viene ancorato alla struttura portante. Rapidità di assemblaggio, robustezza, sicurezza, completezza di gamma e versatilità sono le caratteristiche vincenti di questo prodotto.

*Unit on single leg for lecture halls that takes a limited amount of space (28 cm). The tip-up table slides on aluminium profiles that are fixed into hinges made of Zytel by DuPont. The seating system, a single steel frame, is fixed to the structural beam. Fast and easy assembling, safety, sturdiness and the versatility of a large range make Coimbra the winner in the category.*

# COIMBRA

Coimbra si presenta da se: eleganza e pulizia formale, minimi ingombri nel garantire il massimo confort, resistenza alle sollecitazioni più energiche grazie alla qualità dei materiali ed alla attenta progettazione, massima sicurezza in quanto tutte le parti a contatto con l'utilizzatore sono protette da carter in nylon.

*Elegant and bold lines, reduced spaces that still ensure maximum comfort, structures that are made out of the best materials to resist heavy-duty use: these are Coimbra's distinctive features. Nylon protections have been added to each part that may represent a hazard to the user, ensuring safety and showing the result of an attentive technical study.*

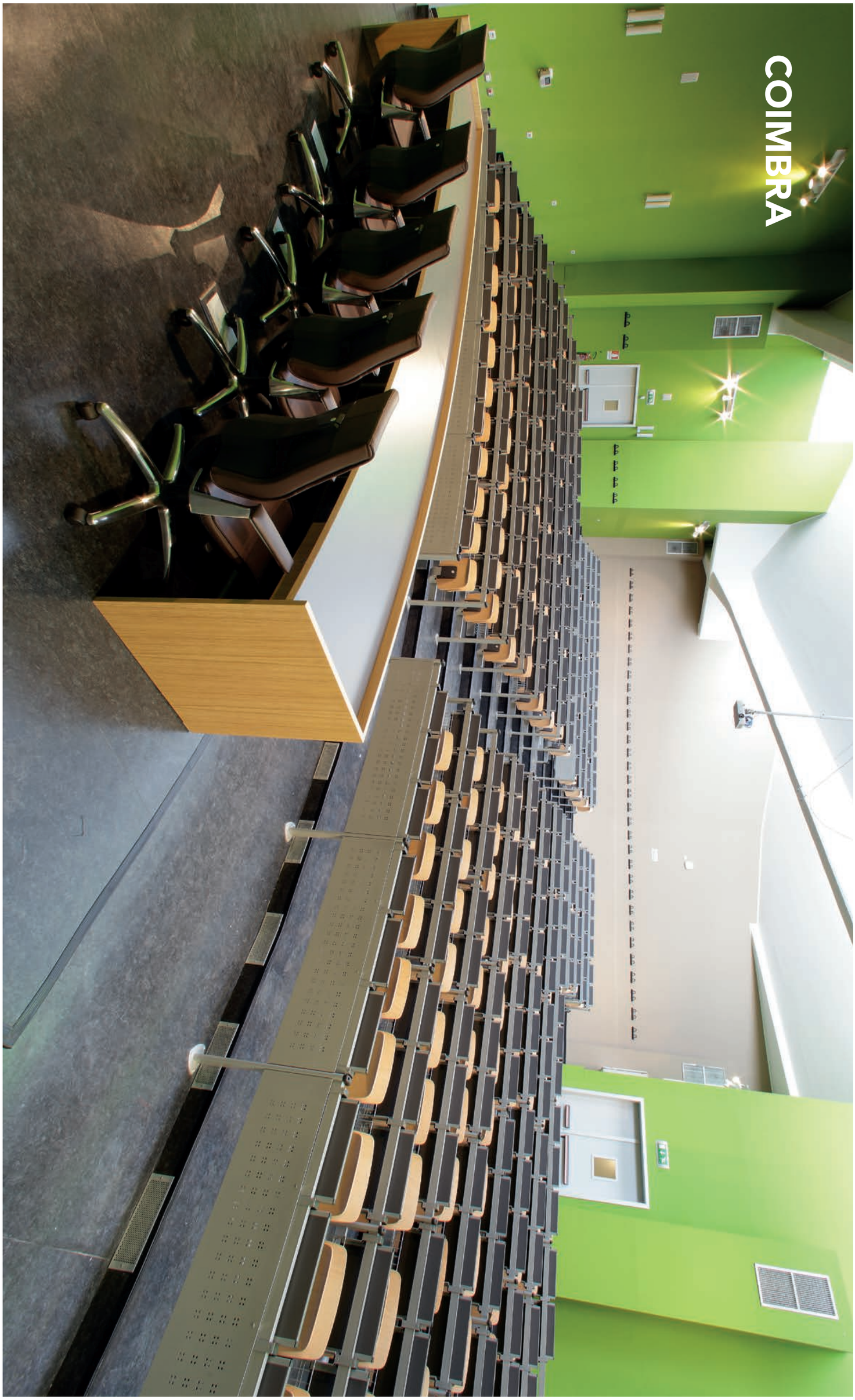
COIMBRA

# COIMBRA

Nella foto viene raffigurata la versione con i piani di scrittura fissi e le sedute imbottite. Il pannello frontale in lamiera garantisce una soluzione estetica pulita e funzionale pur rimanendo negli ingombri dimensionali.

*The picture shows Coimbra with fix writing tables and full upholstered seating. The front modesty panel is a perforated steel sheet.*

# COIMBRA

OLIVO&GROPPO COLLETTIVITÀ | PUBLIC SEATING

## COIMBRA

Il sistema costruttivo di Coimbra permette di personalizzare il prodotto a seconda delle necessità dell'ambiente a cui è destinato. Aule gradonate, in curva, passaggi di cavi, elettrificazione, personalizzazione dei modesty pannel, colori extracartella sono solo alcune delle possibilità che offre questo prodotto.

*Coimbra is designed and manufactured to fit different layout installations. Stepped rooms, straight or curved rows, electric wires running inside tubular metal frames, front modesty panel upon request are all features available for Coimbra. According quantities, metal frames, writing boards and seat/backrests may be supplied with colours different from the standard ones.*





## COIMBRA

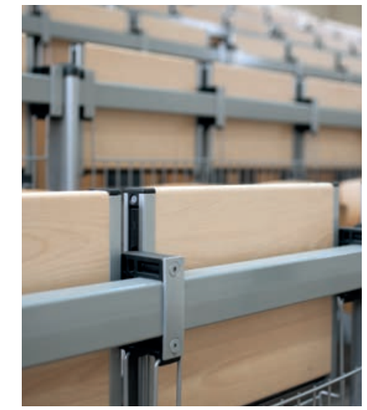

# COIMBRA

OLIVO&GROPPO COLLETTIVITÀ | PUBLIC SEATING

# COIMBRA

## Dimensioni | Sizes

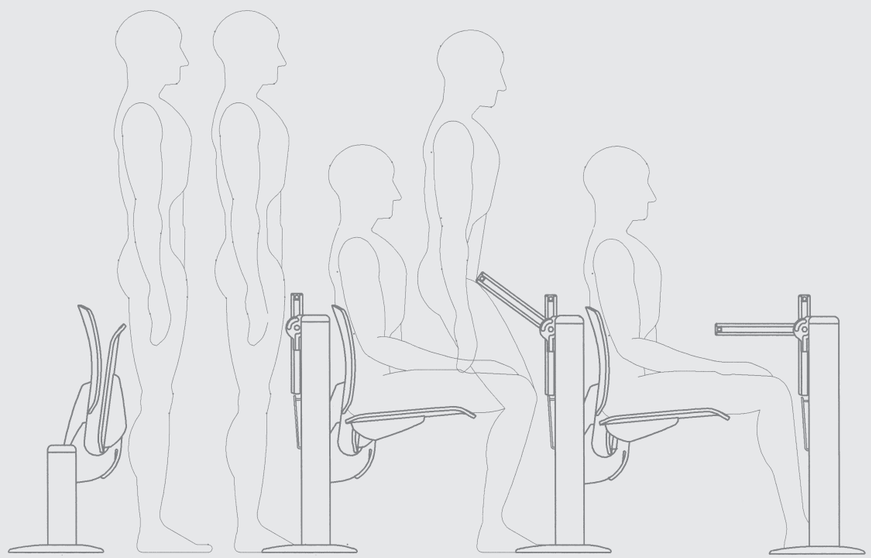

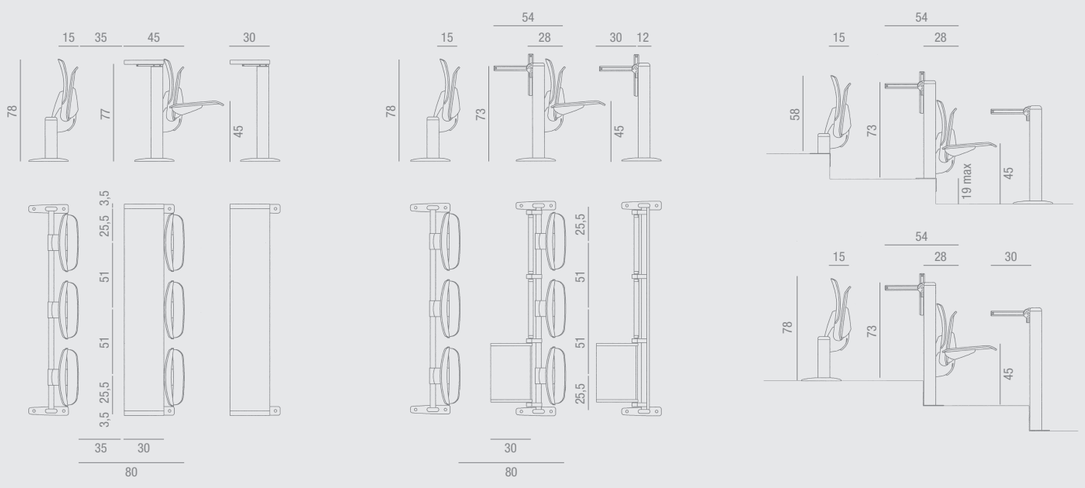




# COIMBRA

## Descrizione tecnica | Technical specification

Gamba laterale portante diritta in tubolare d'acciaio di sezione ovale, dim. 90x30x2 mm. Piede di fissaggio al pavimento in lamiera spessore 3 mm, stampata ed imbutita.
A) Supporto di fissaggio del piano di scrittura fisso in lamiera stampata spessore 3 mm. Trave di sostegno in tubolare d'acciaio sezione rettangolare dim. 60x40x2 mm. Ripiano in truciolare laminato plastico bordo ABS spessore 30 mm, profondità 300 mm, colore naturale
B) Piano singolo con ribaltamento a scomparsa, antipanico. Meccanismo di ribaltamento in tecnopolimero caricato fibra vetro denominato Zytel by DuPont, avvitato alla trave di sostegno tramite piastrina in ferro. Piastrine di scorrimento laterali e perno di rotazione in acciaio. Supporti laterali del piano di scrittura in alluminio estruso. Tappi di chiusura in nylon colore nero. Tappi di battuta in gomma durezza 100 shore. Piano di scrittura ribaltabile antipanico in truciolare laminato plastico postformato spessore 30 mm, profondità 300 mm, colore naturale. Rotazione a scomparsa su trave di sostegno in tubolare d'acciaio sezione rettangolare dim. 60x40x2 mm.
Barra di collegamento tra le gambe portanti in tubolare d'acciaio sezione rettangolare dim. 80x40x3 mm. Struttura portante del sedile/schienale in lamiera stampata, spessore 4 mm, al quale viene incernierata la piastra di supporto in acciaio stampato spessore 3 mm, che permette il ribaltamento del sedile tramite molla. Carter di copertura del supporto sedile in polipropilene colore nero. Lo schienale è supportato da una staffa in lamiera stampata, spessore 4 mm, opportunamente nervata, saldata al supporto del sedile. Una copertina in polipropilene copre tutto il sostegno dello schienale. I carter di protezione nascondono completamente tutte le parti sottoposte a stress funzionale e atti di vandalismo (quali manomissioni, smontaggi, rotture volontarie) e garantiscono la perfetta incolumità dell'utilizzatore. Omega di ancoraggio alla trave in lamiera stampata spessore 5 mm, saldata alla struttura sedile/schienale.
Il sistema sedile e schienale, formato da un unico pezzo, viene infine avvitato alla trave portante.
A) Sedile e schienale in multistrato di faggio levigato e verniciato spessore 10/11 mm. Fissaggio alla struttura portante tramite borchie in acciaio a vista.
B) Sedile e schienale in multistrato di faggio spessore 10/11 mm, Imbottitura in resina espansa indeformabile tagliata da blocco ignifuga spessore 20 mm, densità 40 kg/m$^3$.
Modesty panel frontale in lamiera d'acciaio forata, altezza 400 mm fissata lateralmente sulle gambe laterali portanti. Cestello sottopiano in filo d'acciaio Ø 5 mm verniciato a polveri epossidiche. Tutte le strutture metalliche sono verniciate con polveri epossidiche di colore grigio metallizzato.

*Straight side legs in tubular steel, oval section dim. 90x30x2 mm. Feet for floor mounting in metal sheet, 3 mm thick.*
*A) Fix table top support structure in metal sheet, 3 mm thick. Support beam tubular steel, rectangular section 60x40x2 mm. Chipboard laminate top, ABS edge, thickness 30 mm, depth 300 mm, natural beech wood colour.*
*B) Single table top, anti-panic tip-up mechanism. Tip-up mechanism in reinforced fibreglass polymer Zytel by DuPont fixed to the beam by means of an iron plate. Steel side sliding plates and bearing. Die-cast aluminium side supports of the writing top. Black nylon caps. Rubber stoppers, strength 100 shore. Chipboard laminate anti-panic tip-up top, thickness 30 mm, depth 300 mm, natural beech wood colour. Embedded tip-up on support beam in tubular steel frame, rectangular section dim. 60x40x2 mm.*
*Connecting bar in tubular steel, rectangular section, dim. 80x40x3 mm. Back and seat unit structure in metal sheet, 4 mm thick, where the 3 mm steel support plate is inserted to allow tip-up by means of a spring. Black polypropylene safety cover of the seat support. Back rest held by a reinforced 4 mm thick metal sheet plate and welded to the seat support. Polypropylene cover for the back rest structure. The protective covers hide all parts that are prone to wear and tear and vandalism and ensure total safety for the user. Brackets for beam in metal sheet, 5 mm thick welded to the seat and back unit. One-piece seat and back fixed to the beam.*
*A) Pressed, moulded 10/11 mm beech wood multilayer seat and back panels, natural tinted. Fixing to the structure by means of studs.*
*B) Pressed, moulded 10/11 mm beech wood multilayer seat and back panels with fire retardant foam, thickness 20 mm, density 40 kg/m$^3$.*
*Front modesty panel in perforated metal sheet, 400 mm high, fixed to the legs. Steel rod basket, 5 mm thick. All metal parts are in grey metallic epoxy finish.*

## Normative | Standards

UNI EN 12727 CAM

## Garanzia | Warranty

anni 3

# UP&DOWN

**UD901CRS**

Tavolo per riunione, ribaltabile ed impilabile orizzontalmente, struttura cromata e piano disponibile con finitura rovere sbiancato oppure bianco. Ruote con freno a pedale e passacavi in nylon colore grigio. I tavoli si possono unire in diverse composizioni per mezzo di ganci in nylon grigio.

*Meeting table with tip-up top. The structure is in a chromed finish and the top is available in white oak or white colour laminate. The castors have pedal break function. Black nylon cover for cables. Tables can be attached using grey nylon connecting joints.*

Aggancio
*Connecting joints*

Ruote con freno a pedale
*Castors pedal brake function*



# UP&DOWN

## Dimensioni | Sizes

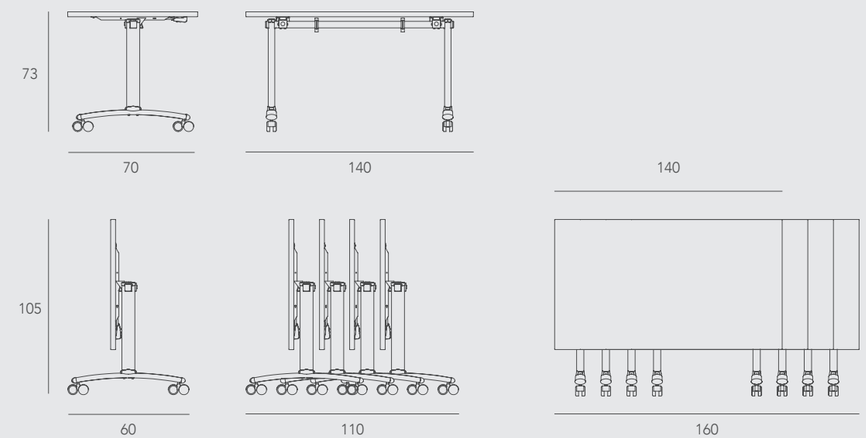


## Descrizione tecnica | Technical specification

Tavolo con piano ribaltabile verticalmente, impilabile orizzontalmente. Gamba portante in tubolare d' acciaio a sezione ovale dim. 90x30 mm, finitura cromata. Carter e tappi in nylon colore nero. Trave di supporto in acciaio a sezione quadra dim. 40x40 mm verniciata a polveri epossidiche colore nero. Meccanismo di ribaltamento in acciaio stampato con maniglia di sblocco in nylon. Ruote Ø 65 mm con freno a pedale.
Piano in nobilitato con bordo in ABS, spessore 25 mm, dimensioni 1400x700 mm, disponibile nei colori rovere sbiancato e bianco.
Disponibile aggancio per unire i tavoli nelle varie composizioni.

*Table with folding top, attachable. Steel frame, 90x30 mm, chromed finish. Joint cover and caps in black nylon. Beam in square section steel, 40x40 mm black epoxy finish. Folding mechanism in pressed steel with nylon locking release lever. Castors Ø 65 mm, pedal brake function.*
*Melamine top 1400x700 mm, thickness 25 mm, available in white oak and white finish.*
*Connecting joints available to link and make compositions.*

## Finiture | Finishes

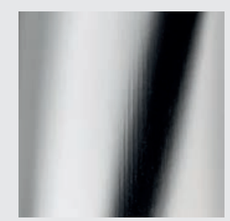

Finitura cromata
*Chrome finish*

Piano in nobilitato con bordo in ABS, disponibile nei colori rovere sbiancato e bianco
*Melamine top, available in white oak and white finish*

## Normative | Standards

UNI EN 1730

## Garanzia | Warranty

anni 3

**Olivo&Groppo S.r.l.**
Via Cortolet, 1 - 33048
San Giovanni al Natisone (Udine) Italia
Tel. +39 0432 758001 / +39 0432 758375
**www.olivoegroppo.it**

Partner of
ITALIAN
CHAIR DISTRICT
*for International Markets*

OLIVO & GROPPO S.r.l. è partner della rete di imprese Italian Chair District for International Markets e si presenta sui mercati internazionali con l'obiettivo di offrire al cliente la più ampia gamma di prodotti e stili, la cui qualità è garantita da una progettazione e realizzazione interamente Made in Italy. www.icd4im.com

*OLIVO & GROPPO R.r.l. is a partner of the Italian Chair District for International Markets network of companies and presents itself on international markets with the aim of offering customers the widest range of products and styles , whose quality is guaranteed by a design and production entirely Made in Italy. www.icd4im.com*

Olivo&Groppo si riserva il diritto di apportare ai propri prodotti, in qualsiasi momento (se necessario: con preavviso alla clientela) tutte le modifiche ritenute opportune al fine di migliorare il proprio prodotto in relazione alla soddisfazione del cliente in base alle esigenze di innovazione e di mercato. Le dimensioni, i colori e le finiture visualizzate in questo catalogo sono puramente indicativi e possono differire dagli originali. Olivo&Groppo declina ogni responsabilità per eventuali inesattezze di stampa o per errate indicazioni sulle caratteristiche che non sono sostanziali nel prodotto. Tutti i modelli, le immagini, i disegni, i testi contenuti nel presente stampato sono di proprietà di Olivo&Groppo che si riserva ogni diritto di utilizzazione, con divieto per terzi di riproduzione e pubblicazione.

*Olivo&Groppo reserves the right to make to its productions at any time (if necessary with prior notice to the coustomers) all those amendments considered necessary in order to improve the products in terms of Customers satisfaction and in line with innovation and markets requirements. Dimensions, colours and finishes shown in this catalogue are indicative only and may differ from the original. Olivo&Groppo will not be held responsible for eventual printing errors or wrong informations about non-substantial technical features of the products. All models, images, drawings and texts contained in this catalogue belong to Olivo&Groppo which reserves the right of their utilization: third parties reproductions or publishing are forbidden.*

**ad/graphic design - pre press:** andrea del piccolo - primastudio.it
**photo:** emanuele ursella - primastudio.it
**coordination / copy:** lodovico olivo - olivo&groppo
**printing:** poligrafiche san marco
stampato: settembre 2023

1958

www.olivoegroppo.it